INSTRUKCJA OBSŁUGI
KARTA GWARANCYJNA

klarwod
od 1990

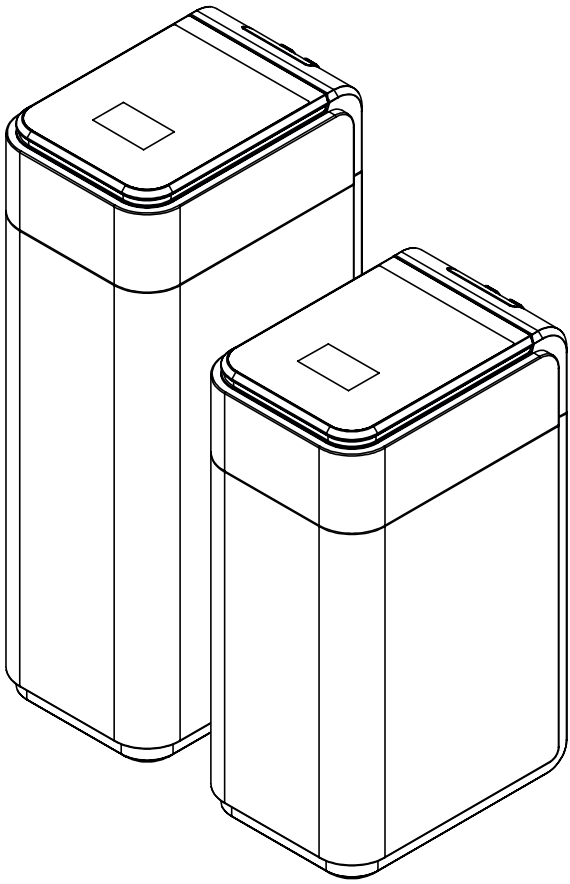

CS AURIX
KOMPAKTOWY ZMIĘKCZACZ WODY

V.1.04.2026_24092026

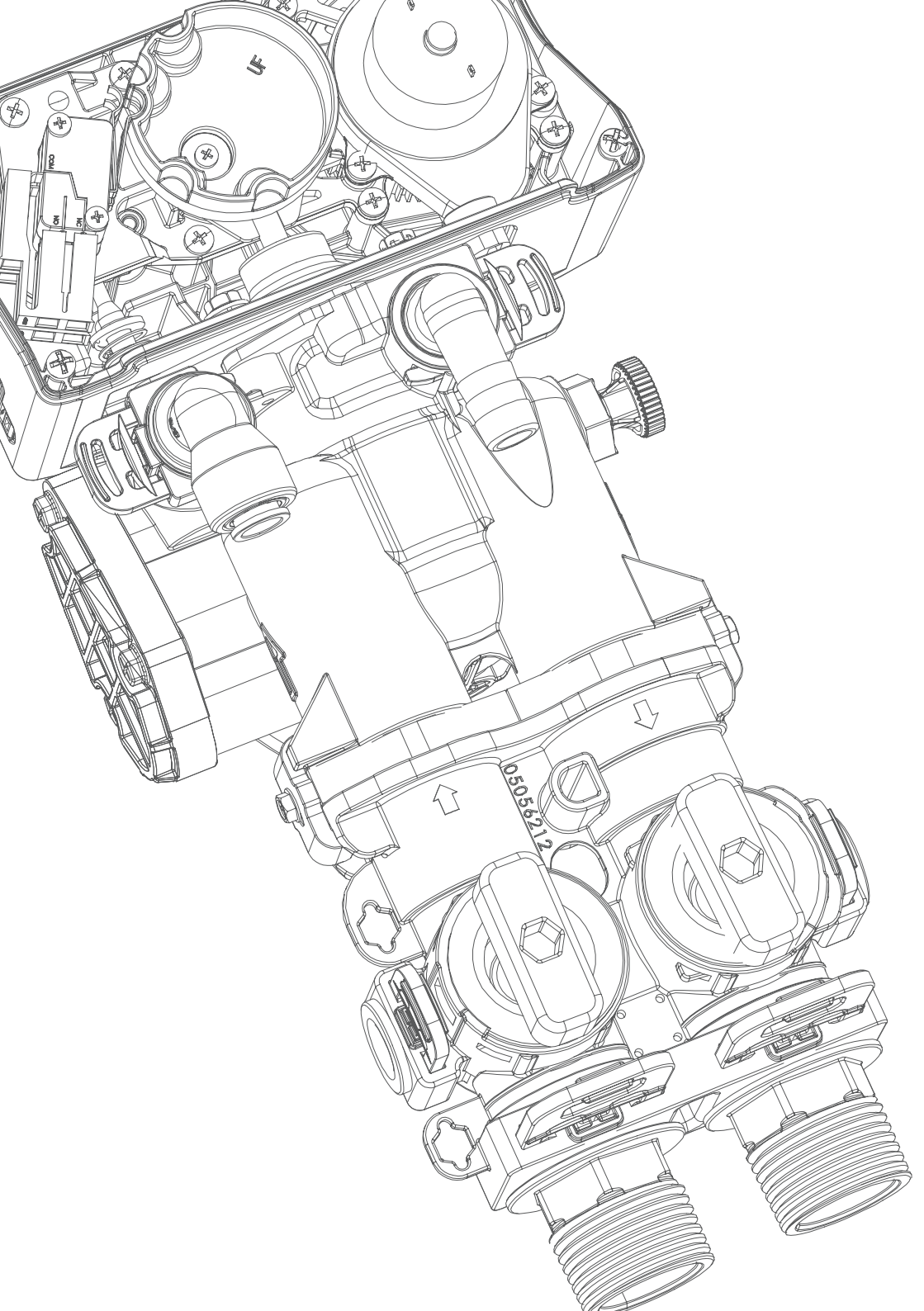
UF
COM
NO
NC
05056212

SPIS TREŚCI

PRZECZYTAJ ZANIM ZACZNIESZ INSTALACJĘ	*4*
PODSTAWY UZDATNIANIA WODY	*5*
SPECYFIKACJA ZMIĘKCZACZY CS AURIX	*6*
WYMIARY ZMIĘKCZACZA	*7*
ROZPAKOWANIE I SPRAWDZENIE ZESTAWU	*8*
SPIS CZĘŚCI ZMIĘKCZACZA	*9*
WSKAZÓWKI DOTYCZĄCE INSTALACJI	*10*
NARZĘDZIA I ELEMENTY WYMAGANE DO INSTALACJI	*11*
OBEJŚCIE WODY (BYPASS)	*12*
INTELIGENTNY PIERŚCIEŃ SYGNALIZACYJNY LED	*13*
INSTRUKCJA PROGRAMOWANIA	*14-17*
PRACA PODCZAS AWARII ZASILANIA	*18*
INSTRUKCJA PIERWSZEGO URUCHOMIENIA	*18-20*
INSTRUKCJA OBSŁUGI APLIKACJI (BLUETOOTH)	*21-22*
KONSERWACJA	*23*
ROZWIĄZYWANIE PROBLEMÓW	*24-25*
KARTA GWARANCYJNA	*26*
WARUNKI GWARANCJI	*27*

PRZECZYTAJ ZANIM ZACZNIESZ INSTALACJĘ

- Dziękujemy za zakup naszego urządzenia.
- Przeczytaj uważnie treść tej instrukcji przed instalacją lub przed obsługą zmiękczacza.
- Nieprzestrzeganie instrukcji może skutkować obrażeniami ciała lub zniszczeniem mienia.
- System i instalacja powinny spełniać normy oraz lokalne regulacje. Sprawdź, jakie są obowiązujące normy, lokalne regulacje oraz przepisy, dotyczące prac hydraulicznych oraz instalacji wodno-kanalizacyjnych.
- Urządzenie może pracować w zakresie temperatur wody pomiędzy 2-30°C.
- Nie należy używać zmiękczacza do uzdatniania ciepłej wody.
- Nie należy montować urządzenia w miejscu, gdzie będzie narażone na działanie opadów atmosferycznych, promieni słonecznych lub temperaturę poza zakresem 5-45°C.
- Urządzenie należy używać tylko z oryginalnym zasilaczem dostarczonym w zestawie.
- Niniejsza instrukcja jest oparta na informacjach, dostępnych po zatwierdzeniu do druku. Ciągłe doskonalenie projektu może powodować zmiany, które mogą nie być zawarte w tej instrukcji.
- Podczas instalacji do wszystkich uszczelek należy stosować dostarczony smar silikonowy, a połączenia hydrauliczne uszczelnić taśmą teflonową. Nie należy używać zniszczonych ani zgniecionych uszczelek.
- Nie należy stosować urządzenia do wody zanieczyszczonej mikrobiologicznie ani wody o nieznanych parametrach.
- Zmiękczacze są bardzo wrażliwe na zawartość żelaza, manganu, siarki oraz osadów w uzdatnianej wodzie. Spowodowane tym uszkodzenia tłoków, uszczelek i/lub podkładek dystansowych w zaworze sterującym nie są objęte gwarancją. Zaleca się zastosowanie przed zmiękczaczem filtra wstępnego.
- Zaleca się również instalację reduktora ciśnienia przed urządzeniem, który zabezpieczy je przed nagłymi skokami ciśnienia.
- Rekomendowane jest coroczne przeprowadzanie przeglądu zaworu sterującego. Należy systematycznie czyścić i/lub wymieniać tłoki, uszczelki i/lub podkładki dystansowe. Przeprowadzanie corocznego serwisu urządzenia jest warunkiem gwarancji.
- Zawór do kanalizacji znajduje się pod pokrywą.
- Dzieci nie powinny bawić się urządzeniem.

PODSTAWY UZDATNIANIA WODY
CO TO JEST TWARDA WODA I JAK JEST ZMIĘKCZANA

Twardość jest cechą wody, za którą odpowiada m.in. obecność jonów wapnia i magnezu. Im wyższe stężenie soli wapnia i magnezu, tym wyższa twardość wody. Wysoka twardość jest niekorzystna i uciążliwa. Powoduje osadzanie się kamienia na elementach podgrzewaczy wody, sprzętów AGD oraz w rurach instalacji wodnej zwiększając ich awaryjność i znacznie podnosząc zużycie energii.
Sole wapnia i magnezu niszczą także tkaniny i powodują powstawanie na nich trwałych plam, utrudniają tworzenie się piany (zwiększając zużycie proszków i detergentów), powodują tworzenie się osadu na armaturze, psują smak napojów i potraw. Twarda woda ma również niekorzystny wpływ na naszą skórę. Może powodować podrażnienia, przesuszenia, reakcje alergiczne oraz pogarszać kondycję włosów. Twardość wody można sprawdzić za pomocą prostych testów, np. kropelkowych.

Urządzenie CS AURIX usuwa z wody jony wapnia i magnezu.

UWAGA: Przed montażem zmiękczacza należy wykonać badanie wody, zwłaszcza pod kątem zawartości żelaza i manganu. Zawartość tych pierwiastków nie może przekraczać następujących wartości:

Żelazo - Fe	MAX 0,2 mg/l	**Mangan – Mn**	MAX 0,05 mg/l

ZANIECZYSZCZENIE WODY

W przyrodzie następuje naturalny obieg wody. W wyniku procesu parowania wody i kondensacji pary wodnej powstają chmury, z których woda wraca na ziemię w postaci opadów. W trakcie przenikania do gleby i różnych warstw geologicznych, woda zbiera różne związki chemiczne. Twardość wody jest spowodowana głównie poprzez warstwy wapienne, które wypłukiwane są przez wodę. Jednym z najczęstszych zanieczyszczeń wody jest żelazo, które fizyko-chemicznie można podzielić na 4 główne typy:

1. **Żelazo rozpuszczone** – wykrywa się je np. poprzez pobranie próbki wody do czystego naczynia szklanego. Woda w szkle jest początkowo czysta, jednak w kontakcie z powietrzem, stopniowo staje się mętna lub zmienia kolor w wyniku utlenienia się żelaza.
2. **Żelazo koloidalne** – to utlenione, nierozpuszczone żelazo cząsteczkowe. W celu jego pozbycia się, konieczne jest zastosowanie odpowiedniego rodzaju filtracji. Zmiękczacz usunie większe cząstki, jednak mogą one nie być efektywnie wypłukiwane podczas regeneracji, co może doprowadzić do zanieczyszczenia żywicy jonowymiennej.
3. **Żelazo związane organicznie** – ten typ żelaza jest połączony ze związkami organicznymi w wodzie. Sam proces wymiany jonowej nie przerwie tego wiązania, więc zmiękczacz nie usunie tego typu żelaza.
4. **Żelazo bakteryjne** – znajduje się wewnątrz komórki bakterii. Podobnie jak żelazo związane organicznie, nie zostanie usunięte poprzez zmiękczacz do wody.

ZASADA DZIAŁANIA ZMIĘKCZACZA

W specjalnym zbiorniku ciśnieniowym, przez który przepływa woda, znajduje się tzw. złoże w postaci żywicy jonowymiennej. Dzięki jej ujemnemu ładunkowi, zatrzymuje ona na swojej powierzchni zawarte w wodzie jony wapnia i magnezu, wymieniając je na jony sodu. Po wyczerpaniu swojej pojemności, złoże wymaga regeneracji.
Zaleca się nawet, aby regeneracja złoża była przeprowadzana po osiągnięciu 85% tzw. pojemności jonowymiennej. Proces regeneracji uruchamiany jest automatycznie przez odpowiednio zaprogramowaną głowicę i polega na przepłukaniu złoża roztworem soli, którą użytkownik musi stale uzupełniać w zbiorniku. Popłuczyny odprowadzane są do kanalizacji, a żywica odzyskuje swoją zdolność jonowymienną. Dlatego tak ważne są parametry wody surowej, aby można było utrzymać złoże w dobrej kondycji.
Zbyt wysoka zawartość żelaza i manganu może doprowadzić do uszkodzenia złoża.

SPECYFIKACJA ZMIĘKCZACZY CS AURIX

Dane techniczne		
Model	**CS AURIX 22**	**CS AURIX 30**
Typ Regeneracji	Przepływ zgodnie z prądem („down-flow")	
Zintegrowany licznik w by-passie	Tak	Tak
Ilość żywicy	22 l	30 l
Typ żywicy	Żywica jonowymienna	
Rozmiar zbiornika	10x26"	10x35"
Pojemność przechowywania soli	26 kg	32 kg
Przepływ	1,7 m^3/h	2,0 m^3/h
Zalecane ustawienia cykli		
Ustawienie czasu trwania płukania wstecznego	2 min.	2 min.
Ustawienie czasu solankowania	66 min.	90 min.
Ustawienie czasu płukania	4 min.	5 min.
Ustawienie czasu uzupełniania	8,7 min.	11,8 min.
Sól używana na regenerację	2,2 kg	2,9 kg
Waga	33 kg	37 kg
Rozmiar przyłączy	3/4" lub 1"	
Zasilanie	220-240 V AC 50/60 Hz	
	12V DC 2A	
Temperatura wody	2-30°C	
Ciśnienie wody	2-6 bar	

Producent zastrzega sobie prawo do ulepszania produktu, co może spowodować odchylenia od specyfikacji oraz opisów zawartych w niniejszej instrukcji.

UWAGA NIE STOSOWAĆ W PRZYPADKU WODY ZANIECZYSZCZONEJ MIKROBIOLOGICZNIE LUB WODY O NIEZNANYCH PARAMETRACH.

WYMIARY ZMIĘKCZACZA

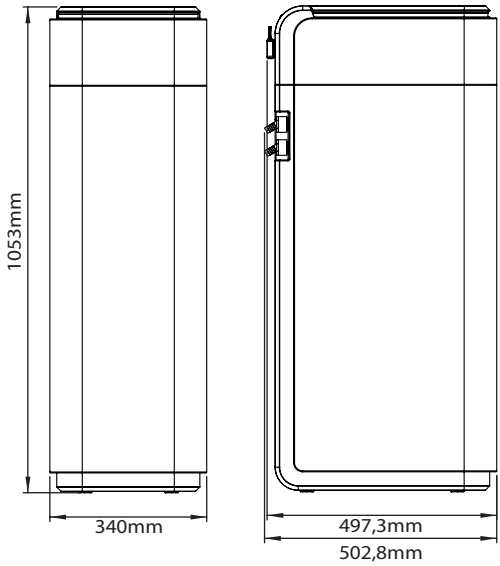

CS AURIX 30

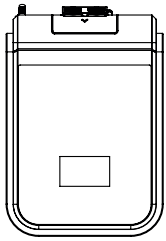

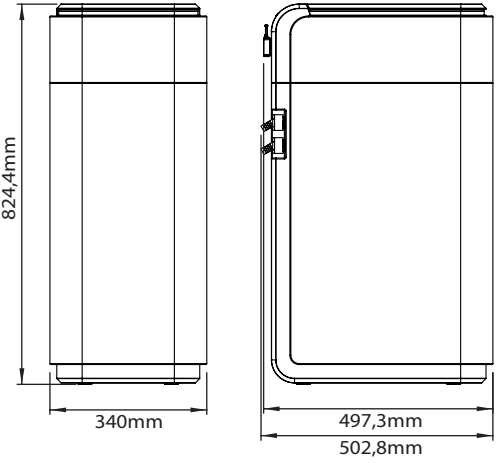

CS AURIX 22

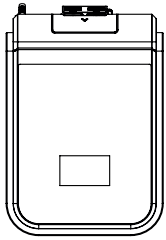

Model	**CS AURIX 22**	**CS AURIX 30**
Ilość żywicy (litry)	22	30
Rozmiar zbiornika (cale)	10x26	10x35

ROZPAKOWANIE I SPRAWDZENIE ZESTAWU

Należy sprawdzić, czy opakowanie i jego zawartość nie uległy uszkodzeniu podczas transportu.
Jeśli uszkodzenie wystąpiło, należy dokonać oględzin oraz powiadomić firmę transportową/nadawcę przesyłki.

Ze zmiękczaczem należy obchodzić się ostrożnie. Nie upuszczać ani kłaść/opierać zmiękczacza na ostrych krawędziach, nie stawiać na nierównym podłożu. Nie obracać zmiękczacza do góry nogami.

UWAGA	PRZED UŻYCIEM URZĄDZENIA NALEŻY WYJĄĆ Z WNĘTRZA OBUDOWY PLASTIKOWĄ „PODUSZKĘ" WYPEŁNIONĄ POWIETRZEM. PEŁNI ONA WYŁĄCZNIE FUNKCJĘ ZABEZPIECZENIA TRANSPORTOWEGO.

Producent nie odpowiada za zniszczenia spowodowane podczas transportu. Małe elementy potrzebne do instalacji zmiękczacza znajdują się w pudełku na części. Aby uniknąć zaginięcia małych elementów, należy je przechowywać w jednym pudełku do momentu rozpoczęcia instalacji.

UWAGA	JEŚLI PO URUCHOMIENIU ZMIĘKCZACZA, ZNACZNIE SPADNIE CIŚNIENIE WODY, PRAWDOPODOBNIE ZMIĘKCZACZ ZOSTAŁ POŁOŻONY NA BOKU PODCZAS TRANSPORTU. W TAKIM PRZYPADKU NALEŻY ZASTOSOWAĆ PŁUKANIE WSTECZNE W CELU ROZFORMOWANIA ZŁOŻA.

AKCESORIA

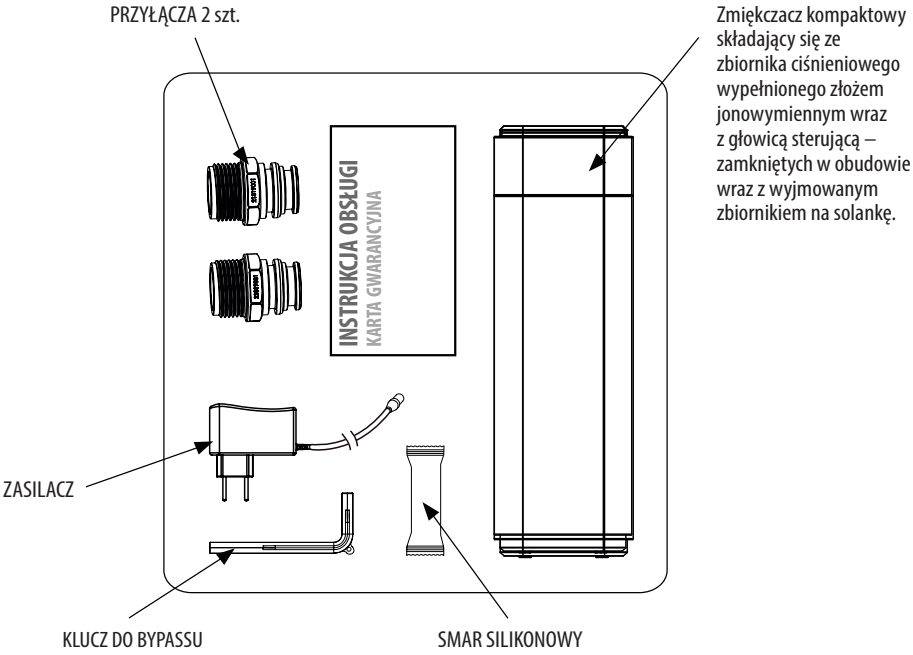

SPIS CZĘŚCI ZMIĘKCZACZA

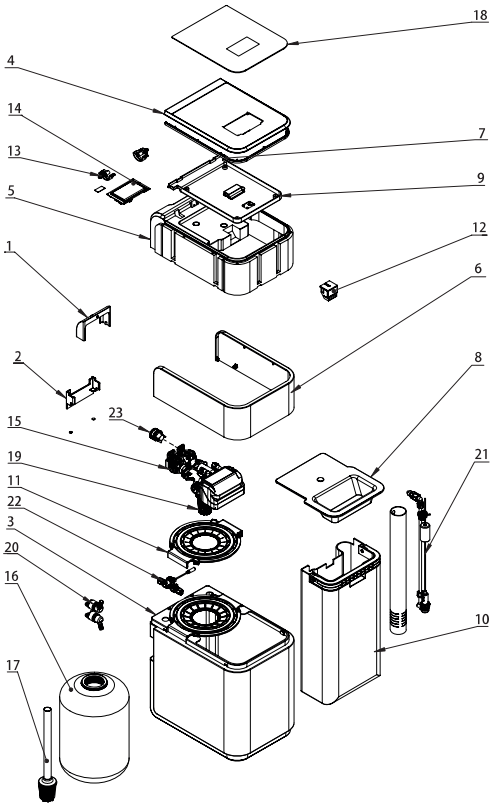

Nr.	Część #	Opis	Ilość
1	2020008768	Osłona bypassu (górna)	1
2	2010003136	Osłona bypassu (dolna)	1
3	2020008757	Obudowa zmiękczacza 1026	1
	2020008758	Obudowa zmiękczacza 1035	1
4	2020008762	Pokrywa mocująca element szklany	1
5	2020008765	Pokrywa górna	1
6	2020008766	Pokrywa maskująca	1
7	2020008763	Przezroczysta osłona oświetlenia LED	1
8	2020008767	Pokrywa zbiornika na sól	1
9	2020008764	Dolna pokrywa sterownika	1
10	2020008760	Zbiornik solanki 1026	1
	2020008758	Zbiornik solanki 1035	1
11	2020008770	Płyta mocująca zbiornik ciśnieniowy	1
12	2020008774	Baza oświetlenia LED	1

13	3010021582	Zawias	2
14	3010021549	Ekran dotykowy	1
15	2020009285	Zespół głowicy sterującej	1
16	2010000343	Zbiornik ciśnieniowy 1026	1
	2010000054	Zbiornik ciśnieniowy 1035	1
17	2010001111	Zestaw dystrybutora (26")	1
	2010001107	Zestaw dystrybutora (35")	1
18	3010020424	Pokrywa wyświetlacza	1
19	2020001520	Kosz górny	1
20	2020007549	Zestaw kolana odpływowego	1
21	2020003456	Studnia solanki z zestawem zaworu solanki 0226	1
	2020003492	Studnia solanki z zestawem zaworu solanki 0235	1
22		Zespół generatora chloru (opcja)	1
23		Zawór zwrotny	1

WSKAZÓWKI DOTYCZĄCE INSTALACJI

Przeprowadź analizę wody. Zbadaj twardość wody za pomocą testu kropelkowego Klarwod.
Znając poziom twardości wody można prawidłowo zaprogramować zmiękczacz i zapewnić jego właściwą pracę.

Rysunek 1. Przykładowy schemat montażu systemu uzdatniania wody.

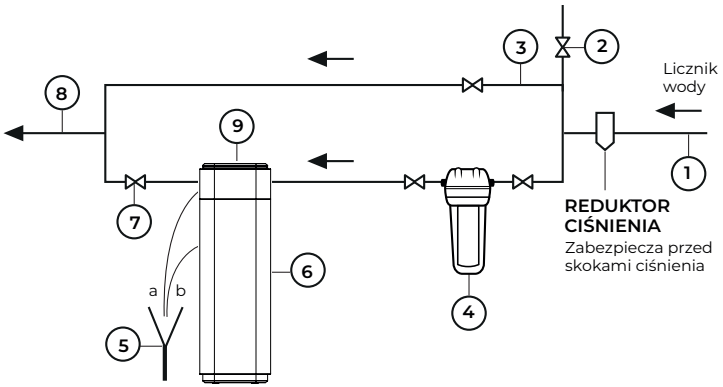

1. Zasilanie wodą surową
2. Wyjście wody surowej do innych celów, (np. do ogrodu)
3. Linia obejścia serwisowego urządzeń filtracyjnych
4. Filtr wstępny z wkładem mechanicznym
5. Podłączenie do kanalizacji: a. popłuczyny, b. przelew
6. Obudowa zmiękczacza
7. Zawór zamykający wodę uzdatnioną
8. Rozbiór wody uzdatnionej
9. Sterownik.

UWAGA NALEŻY PRZESTRZEGAĆ WSZYSTKICH NORM ORAZ REGULACJI LOKALNYCH W ZAKRESIE INSTALACJI HYDRAULICZNYCH I WODNO-KANALIZACYJNYCH

Przygotuj odpowiednie miejsce dla zmiękczacza:

- Umieść urządzenie jak najbliżej źródła wody.
- Przygotuj odpowiedni punkt odpływu do kanalizacji. Dla popłuczyn, odpływ nie może być dalej niż 2 m w pionie i 6 m w poziomie.
- Określ właściwą lokalizację w stosunku do innych urządzeń.
- Zmiękczacz należy montować do instalacji doprowadzającej wodę, przed podgrzewaczem wody. Temperatura powyżej 30°C spowoduje uszkodzenie urządzenia.
- Nie należy instalować zmiękczacza w miejscu, gdzie może być narażony na ujemne temperatury. Temperatura poniżej 5°C może spowodować trwałe uszkodzenie urządzenia, które nie jest objęte gwarancją.
- Zapewnij wystarczającą przestrzeń wokół zmiękczacza, dla ułatwienia prac serwisowych.
- Określ, czy konieczna będzie dodatkowa instalacja hydrauliczna, jeśli źródłem wody jest wodociąg lub jeśli wymagane jest obejście wody używanej do geotermalnej pompy ciepła, zraszania trawników, budynków zewnętrznych lub innych zastosowań.
- Zmiękczacz nie powinien znajdować się w miejscu narażonym na promienie słoneczne.

NARZĘDZIA I ELEMENTY WYMAGANE DO INSTALACJI:

- Klucze hydrauliczne.
- Jeśli instalacja hydrauliczna wymaga modyfikacji, mogą być niezbędne dodatkowe narzędzia.
- Zawsze należy instalować dołączony zawór obejściowy BYPASS, lub 3 zawory odcinające (nie dołączone w zestawie).
- Do podłączenia odpływu potrzebny jest dodatkowy przewód do kanalizacji.
- Zaleca się zastosowanie specjalnego syfonu do odprowadzania popłuczyn, zapewniającego szczelinę powietrzną.

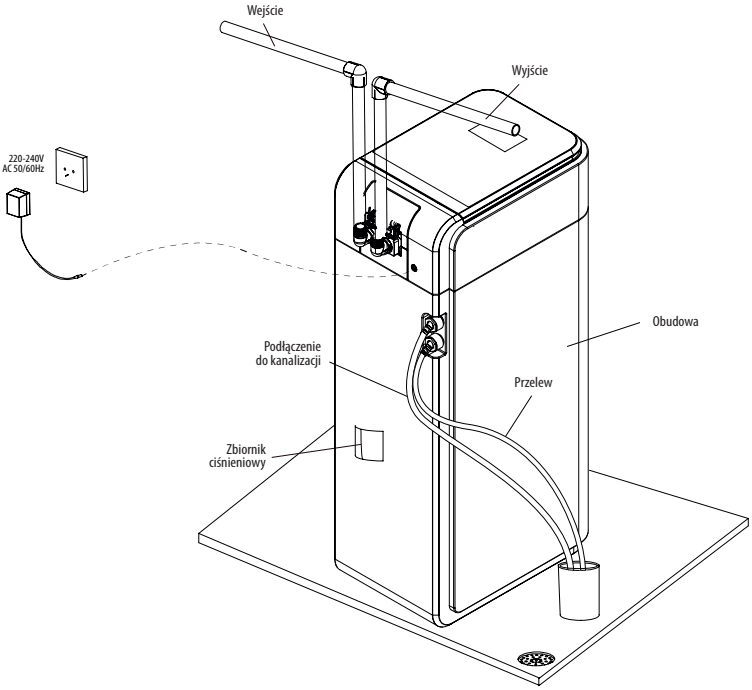

UWAGA

KOLANKO PRZELEWOWE Z TYŁU OBUDOWY MA DZIAŁANIE GRAWITACYJNE. WĄŻ DO POPŁUCZYN NA KOLANKU KANALIZACJI NALEŻY ZABEZPIECZYĆ OPASKĄ ZACISKOWĄ. NIE NALEŻY ŁĄCZYĆ ODPŁYWU POPŁUCZYN Z PRZELEWEM.

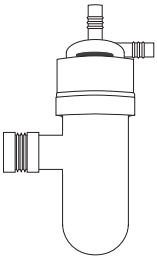

Przyłącza odpływu popłuczyn i węża przelewowego należy podłączyć tak, by zapewnić szczelinę powietrzną przed systemem kanalizacji. Zapobiegnie to możliwości cofania się ścieków do urządzenia. Zalecamy zastosowanie specjalnego syfonu do odprowadzania popłuczyn i przelewu.

Zobacz specjalny zestaw przyłączeniowy

OBEJŚCIE WODY (BYPASS)

W przypadku awarii lub konserwacji zmiękczacza, można wyłączyć zmiękczacz z obiegu wody za pomocą zaworu obejściowego, tzw. BYPASSU, znajdującego się z tyłu, za zaworem sterującym. Podczas normalnej pracy, obejście jest otwarte (w pozycji PRACA), a pokrętła są ustawione w jednej linii z rurami WEJŚCIE/WYJŚCIE. Aby odłączyć zmiękczacz, wystarczy obrócić pokrętła do pozycji BYPASS.

Wtedy można w dalszym ciągu korzystać z wody, ponieważ jedynie zmiękczacz ma odcięty dopływ. Jednak woda w instalacji będzie twarda, nieuzdatniona. Aby wznowić działanie zmiękczacza należy otworzyć zawór obejściowy, ustawiając pokrętła w pozycji PRACA.

OBEJŚCIE (BYPASS)

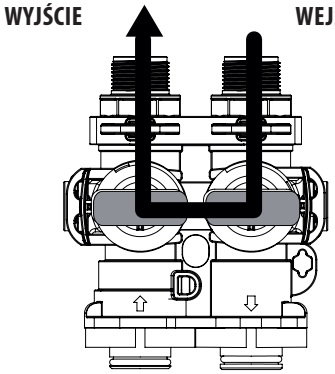

PRZYŁĄCZA DO GŁOWICY

PRACA

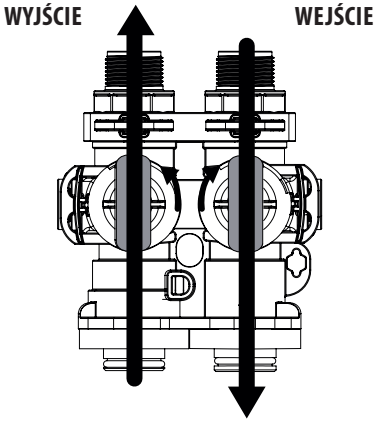

ODCIĘCIE WEJŚCIA WODY

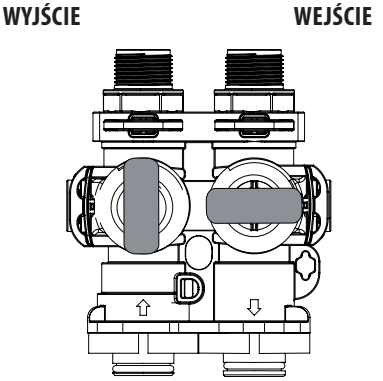

UWAGA UPEWNIJ SIĘ, ŻE PODCZAS PRACY URZĄDZENIA, POKRĘTŁA OBEJŚCIA SĄ CAŁKOWICIE OTWARTE, W PRZECIWNYM RAZIE NIEUZDATNIONA WODA PRZEPŁYNIE PRZEZ ZAWÓR.

INTELIGENTNY PIERŚCIEŃ SYGNALIZACYJNY LED

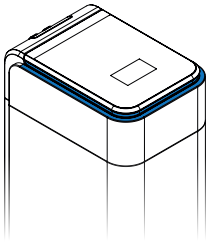

KOLOR NIEBIESKI:

TRYB PRACY - NORMALNA EKSPLOATACJA

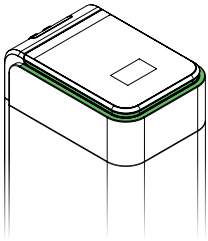

KOLOR ZIELONY:

REGENERACJA

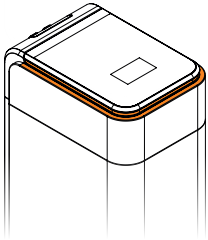

KOLOR POMARAŃCZOWY:

PRZERWANA REGENERACJA ***(E06XX STOP ERR.)***

Proces regeneracji został przerwany, np. wskutek odłączenia zasilania podczas regeneracji.

ALARM POZIOMU SOLI ***(E08XX SALT)***

Komunikat informujący o niewystarczającej ilości soli do przeprowadzenia regeneracji. Należy uzupełnić sól.

BŁĄD PRZEPŁYWOMIERZA ***(METER ERROR)***

Sterownik nie wykrywa przepływomierza.

KOMUNIKAT SERWISOWY ***(E1001 SERVICE TIPS)***

Został osiągnięty ustawiony interwał serwisowy i zawór sterujący wymaga konserwacji. Może ona obejmować m.in. wymianę tłoka, przekładek dystansowych i uszczelnień oraz czyszczenie inżektora.

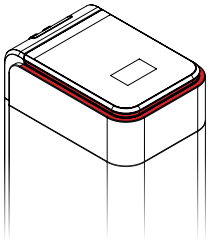

KOLOR CZERWONY:

WYCIEK WODY ***(E07XX LEAKING)***

System wykrył wyciek wody (przy aktywnej funkcji detekcji wycieku).

BŁĄD CZUJNIKA ***(E01XX SENSOR)***

Sterownik nie może wykryć prawidłowego położenia.

INSTRUKCJA PROGRAMOWANIA

EKRAN USTAWIEŃ UŻYTKOWNIKA





PARAMETR	OPIS
Tryb wakacyjny	Po ustawieniu na WŁĄCZONY, jeżeli przez 7 dni nie zostanie wykryty przepływ wody, system przeprowadzi 3-minutowe płukanie wsteczne oraz 3-minutowe płukanie. Zostanie to wykonane o zaprogramowanej godzinie regeneracji.
Regeneracja natychmiastowa (Natychmiastowy)	System rozpocznie regenerację natychmiast, zgodnie z ustawionymi parametrami cyklu regeneracji.
Pełna regeneracja (Regeneracja pełnej pojemności)	System natychmiast rozpocznie regenerację, która przywróci pełną wydajność systemu.
Regeneracja opóźniona	Regeneracja zostanie zaplanowana na dzisiejszą noc, o zaprogramowanej godzinie regeneracji.

EKRAN INFORMACJI O SYSTEMIE

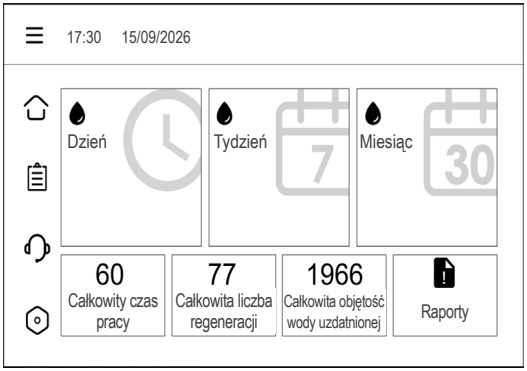

MENU PODSTAWOWE

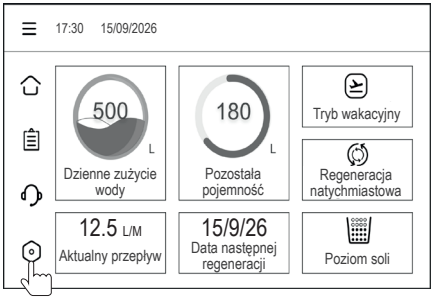





PARAMETR	OPIS
Data i godzina	Ustawienie aktualnej godziny, wykorzystywane podczas normalnej pracy systemu oraz do określania harmonogramu regeneracji.
Język	Język systemu używany na wyświetlaczu.
Ustawienia efektywności soli	Dostępne są trzy ustawienia: tryb ekonomiczny, tryb standardowy oraz tryb wysokiej wydajności. Wartości przypisane do tych ustawień są wykorzystywane do obliczania wydajności systemu oraz czasu uzupełniania solanki.
Godzina regeneracji (Czas regeneracji)	Parametr określający porę dnia, o której przeprowadzana jest zaplanowana regeneracja.
Jednostka i wartość twardości	Ustawienie określające twardość wody surowej oraz twardość wody uzdatnionej.
Przełączniki funkcji	Ustawienia WŁ./WYŁ. poszczególnych funkcji zmiękczacza, takich jak: detekcja poziomu soli, generator chloru, podświetlenie sygnalizacyjne, detekcja wycieku, ustawienie okresu przypomnienia itp.
Ustawienia przypomnienia	Jeżeli funkcja alarmu dotyczącego czyszczenia złoża jest aktywna, po upływie ustawionego okresu system sterowania wyświetli przypomnienie o konieczności przeprowadzenia czyszczenia żywicy.
Ładowanie domyślnych ustawień	Przywraca ustawienia fabryczne systemu.
Zaawansowane ustawienia	Menu zaawansowane

MENU ZAAWANSOWANE

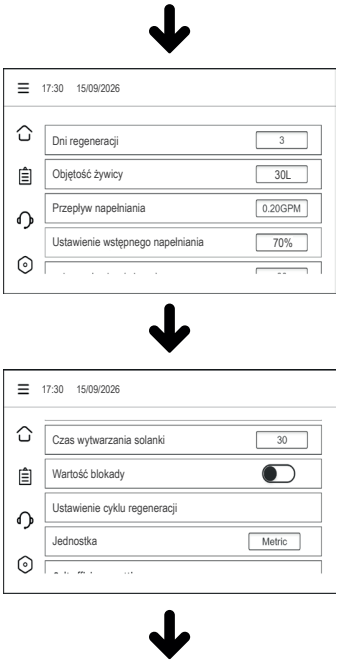

PARAMETR	OPIS
Dni regeneracji	Parametr umożliwiający ustawienie maksymalnej liczby dni, po których regeneracja zostanie uruchomiona niezależnie od wskazań wodomierza. Przykładowo, jeśli ustawiona wartość wynosi 5, system przeprowadzi regenerację po 5 dniach, nawet jeżeli w systemie nadal pozostanie dostępna wydajność objętościowa.
Objętość żywicy	Parametr określający ilość złoża jonowymiennego zastosowanego w systemie. Wartość ta jest wykorzystywana do obliczania wydajności systemu oraz czasu uzupełniania solanki.
Przepływ napełniania	Należy wprowadzić prawidłową wartość natężenia przepływu podczas uzupełniania solanki. Parametr ten jest wykorzystywany do obliczania czasu uzupełniania.
Ustawienie wstępnego napełniania	Parametr określający procentową ilość wody, która zostanie doprowadzona do zbiornika solanki po zakończeniu regeneracji. Wartość domyślna wynosi 70%. Pozostała ilość wody zostanie doprowadzona bezpośrednio przed rozpoczęciem regeneracji i będzie proporcjonalna do pozostałej wydajności systemu.
Czas wytwarzania solanki	Parametr określający czas niezbędny do rozpuszczenia soli w wodzie w celu przygotowania roztworu solanki. Wartość ta określa, z jakim wyprzedzeniem przed zaplanowaną regeneracją woda zostanie doprowadzona do zbiornika w celu uzupełnienia wcześniej przygotowanej solanki.
Wartość blokady	Po ustawieniu na WŁ. wartości dotyczące wielkości urządzenia, ustawienia dawki soli oraz czasu trwania płukania wstecznego i płukania zostaną zablokowane.
Ustawienia cyklu regeneracji	Umożliwia ustawienie czasu trwania poszczególnych etapów regeneracji.
Jednostka	Jednostka miary stosowana przez system. Dostępne są jednostki metryczne (litry) oraz amerykańskie (galony).

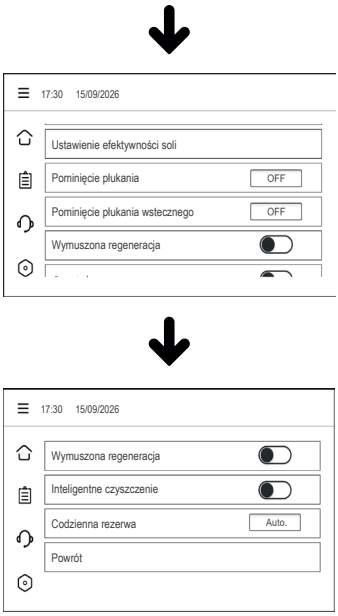

PARAMETR	OPIS
Ustawienie efektywności soli	Dostępne są trzy ustawienia: tryb ekonomiczny, tryb standardowy oraz tryb wysokiej wydajności. Wartości przypisane do tych ustawień są wykorzystywane do obliczania wydajności systemu oraz czasu uzupełniania solanki.
Pominięcie płukania	Parametr umożliwiający pominięcie cyklu płukania. Przykładowo, przy ustawieniu wartości 10 system pominie 10 cykli płukania.
Pominięcie płukania wstecznego	Parametr umożliwiający pominięcie cyklu płukania wstecznego. Przykładowo, przy ustawieniu wartości 10 system pominie 10 cykli płukania wstecznego.
Wymuszona regeneracja	Po ustawieniu na WŁ. system uruchomi wymuszoną regenerację, gdy pozostała wydajność spadnie do 3%. Regeneracja obejmuje 20 minut zasysania solanki oraz 10 minut płukania. Podczas najbliższej zaplanowanej regeneracji (np. godz. 2:00) system automatycznie przeprowadzi standardową regenerację, przywracając wydajność do 100%.
Inteligentne czyszczenie	Po ustawieniu na WŁ., jeżeli przez 7 dni nie zostanie wykryty przepływ wody, system wykona kilkuminutowe płukanie. Proces czyszczenia zostanie przeprowadzony o zaprogramowanej godzinie regeneracji.
Codzienna rezerwa	Wartość wykorzystywana do obliczania wydajności rezerwowej systemu.
Powrót	Poprzedni ekran.

PRACA PODCZAS AWARII ZASILANIA

W przypadku zaniku zasilania zaprogramowane ustawienia urządzenia są przechowywane w pamięci i nie zostaną utracone. Jeżeli zasilanie zostanie przerwane w trakcie regeneracji, po ponownym pojawieniu się napięcia urządzenie rozpocznie cały proces regeneracji od pierwszego etapu. Oznacza to, że regeneracja nie będzie kontynuowana od etapu, na którym została przerwana. Jeżeli w chwili zaniku zasilania urządzenie oczekuje na rozpoczęcie zaplanowanej regeneracji, po przywróceniu zasilania proces regeneracji zostanie wykonany zgodnie z aktualnymi ustawieniami urządzenia.

UWAGA	URZĄDZENIE MOŻE KONTYNUOWAĆ PRACĘ RÓWNIEŻ PODCZAS ZANIKU ZASILANIA ELEKTRYCZNEGO, JEŻELI ZOSTANIE WYPOSAŻONE W ODPOWIEDNIĄ BATERIĘ PODTRZYMUJĄCĄ. W TAKIM PRZYPADKU MOŻLIWE JEST PODTRZYMANIE PRACY STEROWNIKA I KONTYNUOWANIE ROZPOCZĘTEGO PROCESU REGENERACJI BEZ KONIECZNOŚCI PONOWNEGO ROZPOCZYNANIA GO OD PIERWSZEGO ETAPU PO POWROCIE ZASILANIA SIECIOWEGO.

INSTRUKCJA PIERWSZEGO URUCHOMIENIA

1. Wlej **2 litry wody** do zbiornika na solankę. Jest to konieczne, aby urządzenie uzyskało odpowiednią wydajność podczas pierwszej regeneracji.

2. Podłącz zasilacz do odpowiedniego źródła zasilania. Następnie podłącz przewód zasilający do głowicy sterującej.

3. Krótko naciśnij na ekranie – **„Regeneracja natychmiastowa”**.



4. Krótko naciśnij **„Natychmiastowy”**, aby rozpocząć regenerację.



5. Gdy zawór przejdzie do pozycji **Solankowanie**, naciśnij i przytrzymaj przez min **3 sekundy ikonę ▶▶ aby przejść** do **Płukania wstecznego**.

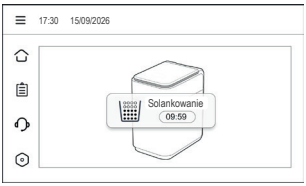

6. Gdy zawór znajdzie się w pozycji **Płukanie wsteczne**, odłącz zasilanie i pozostaw zawór w tej pozycji.

7. Powoli otwórz dopływ wody do urządzenia, stopniowo napełniając zbiornik. Nie otwieraj zaworu wlotowego od razu całkowicie – woda powinna wpływać do urządzenia powoli, umożliwiając swobodne usunięcie znajdującego się wewnątrz powietrza. Po całkowitym odpowietrzeniu urządzenia stopniowo otwórz dopływ wody do pełnego przepływu. Pozostaw urządzenie w trybie płukania przez około 3–4 minuty lub do momentu, aż z przewodu odpływowego będzie wypływać czysta woda bez widocznych zanieczyszczeń i pęcherzyków powietrza.

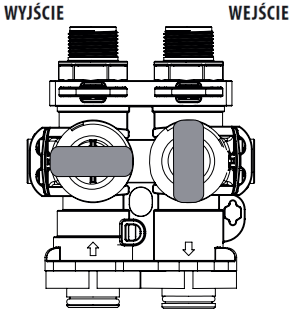

UWAGA	PODCZAS PIERWSZEGO NAPEŁNIANIA URZĄDZENIA DOPŁYW WODY NALEŻY OTWIERAĆ POWOLI. GWAŁTOWNE NAPEŁNIENIE ZBIORNIKA MOŻE POWODOWAĆ NIEKONTROLOWANE PRZEMIESZCZANIE SIĘ ZŁOŻA, UDERZENIA HYDRAULICZNE ORAZ UTRUDNIĆ PRAWIDŁOWE ODPOWIETRZENIE URZĄDZENIA. W SKRAJNYM PRZYPADKU MOŻE RÓWNIEŻ DOJŚĆ DO PRZEDOSTANIA SIĘ ZŁOŻA DO INSTALACJI WODNEJ.

8. Ponownie podłącz zasilanie. Po ponownym podłączeniu urządzenia do zasilania zawór ponownie przejdzie do pozycji Solankowanie. Etap ten należy ponownie pominąć, analogicznie jak w pkt 5 – gdy zawór znajdzie się w pozycji **Solankowanie**, **naciśnij i przytrzymaj przez minimum 3 sekundy ikonę ▶▶**, aby przejść do pozycji **Płukanie wsteczne**.

9. Po przejściu zaworu do pozycji **Płukanie** wsteczne ponownie **naciśnij i przytrzymaj przez minimum 3 sekundy ikonę ▶▶**, aby przełączyć głowicę do etapu **Płukanie**. Jest to etap płukania formującego, podczas którego złoże zostaje ułożone i ustabilizowane w zbiorniku. Pozwól urządzeniu pracować w tym trybie przez około 3–4 minuty lub do momentu, aż woda wypływająca do kanalizacji będzie czysta.

10. Jeżeli urządzenie nadal znajduje się na etapie **Płukanie**, a woda wypływająca do kanalizacji jest już czysta i zawór nie przeszedł samoczynnie do kolejnego etapu, **naciśnij i przytrzymaj przez minimum 3 sekundy ikonę ▶▶**, aby przełączyć głowicę do pozycji **Uzupełnianie wody**. Sprawdź, czy zawór prawidłowo doprowadza wodę do zbiornika solanki. Pozwól, aby zbiornik został napełniony przez czas wskazany na wyświetlaczu. Zapewni to przygotowanie odpowiedniej ilości roztworu solanki do następnej regeneracji.

11. Zawór automatycznie przejdzie w tryb **Praca**. Otwórz pokrętło wylotu na zaworze obejściowym, korzystając z dołączonego klucza do bypassu. Przy otwartym bypassie otwórz najbliższy punkt poboru wody i pozwól jej płynąć do momentu, aż będzie całkowicie czysta.

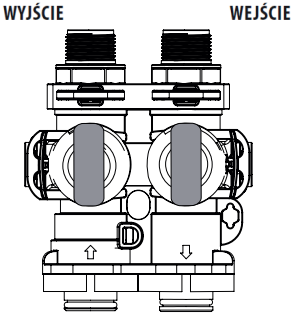

12. Wsyp sól do zbiornika na solankę. W przypadku zmiękczacza **1035** wsyp **25 kg**, w przypadku zmiękczacza **1026** wsyp **21 kg** soli. Urządzenie będzie automatycznie uzupełniać wodę do właściwego poziomu podczas regeneracji.

13. Zaprogramuj urządzenie. Na zakończenie uruchamiania wprowadź do sterownika aktualną datę i godzinę oraz ustaw rzeczywistą twardość wody dopływającej do urządzenia. Wartość twardości należy wprowadzić w menu „Jednostka i wartość twardości", zgodnie z opisem na stronie 15 instrukcji. Po zapisaniu ustawień urządzenie jest gotowe do normalnej pracy.

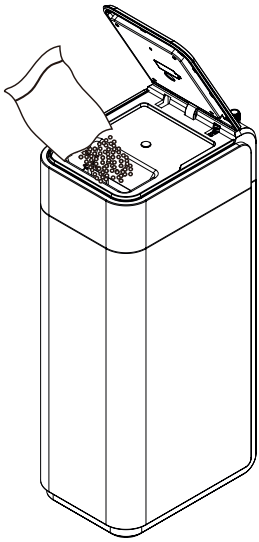

UWAGA

PŁYNNA SOLANKA PODRAŻNIA OCZY, SKÓRĘ I OTWARTE RANY. W PRZYPADKU KONTAKTU DELIKATNIE PRZEMYJ WODĄ. TRZYMAĆ Z DALA OD DZIECI!

AUTOMATYCZNE OBEJŚCIE WODY SUROWEJ PODCZAS REGENERACJI

Cykl regeneracji może trwać do ok. 60 minut, po czym możliwość zmiękczania wody zostanie przywrócona. Podczas regeneracji niezmiękczona woda jest automatycznie przelewana obejściem do użytku w gospodarstwie domowym. W tym czasie należy używać jak najmniej ciepłej wody, aby zapobiec napełnianiu podgrzewacza niezmiękczoną wodą. Dlatego regeneracja automatyczna jest ustawiona na czas nocny, a regeneracje ręczne należy wykonywać, gdy w gospodarstwie domowym będzie minimalne zużycie wody lub nie będzie go wcale.

INSTRUKCJA OBSŁUGI APLIKACJI (BLUETOOTH)

tylko w języku angielskim.

1. Zainstaluj aplikację na telefonie

Wyszukaj aplikację **Aqua Mate** w sklepie **App Store** (iOS) lub **Google Play** (Android), a następnie pobierz ją i zainstaluj na swoim telefonie.

Przy pierwszym uruchomieniu aplikacji Aqua Mate należy zarejestrować nowe konto.

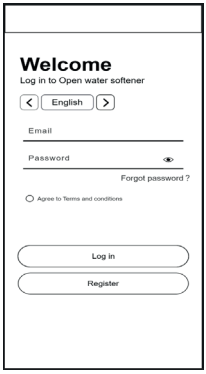

2. Rejestracja i logowanie

Na ekranie logowania dostępne są m.in.:

- wybór języka,
- **Email** – adres e-mail,
- **Password** – hasło,
- **Forgot password** – „Nie pamiętam hasła”,
- **Log in** – „Zaloguj”,
- **Register** – „Zarejestruj”.

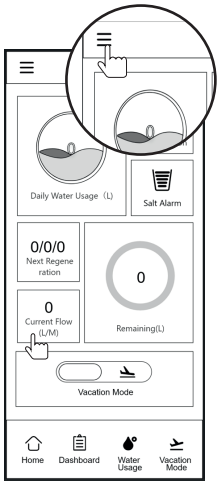

3. Strona główna

Na stronie głównej wyświetlane są podstawowe informacje dotyczące pracy zmiękczacza, m.in.:

- **Daily Water Usage (L)** – dzienne zużycie wody [l],
- **Salt Alarm** – alarm poziomu soli,
- **Next Regeneration** – następna regeneracja,
- **Current Flow (L/M)** – aktualny przepływ [l/min],
- **Remaining (%)** – pozostała pojemność [%],
- **Vacation Mode** – tryb wakacyjny.

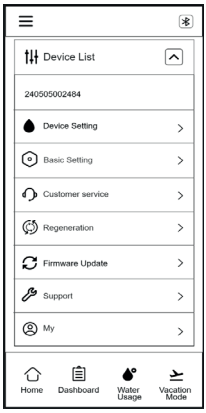

4. Lista menu

Lista dostępnych funkcji obejmuje:

- **Device Setting** – ustawienia urządzenia,
- **Basic Setting** – ustawienia podstawowe,
- **Customer service** – obsługa klienta / serwis,
- **Regeneration** – regeneracja,
- **Firmware Update** – aktualizacja oprogramowania,
- **Support** – pomoc techniczna,
- **My** – moje konto / profil użytkownika.



5. Strona ustawień podstawowych

W ustawieniach podstawowych dostępne są:

- **Basic Setting** – ustawienia podstawowe,
- **Cycle Time Setting** – ustawienia czasów poszczególnych cykli,
- **Regeneration Time** – czas regeneracji,
- **Hardness Setting** – ustawienie twardości wody,
- **Salt Alarm Sound** – dźwięk alarmu poziomu soli (ON/OFF).

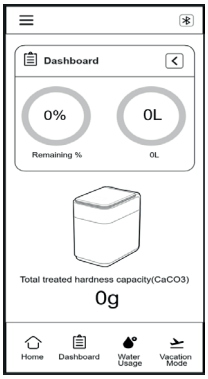

6. Strona panelu informacyjnego (Dashboard)
Panel **Dashboard** umożliwia podgląd podstawowych parametrów pracy urządzenia, m.in.:
- **Remaining (%)** – pozostała pojemność [%],
- **Current Flow (L)** – bieżący przepływ,
- **Total treated hardness capacity ($CaCO_3$)** – całkowita uzdatniona pojemność w przeliczeniu na $CaCO_3$,
- **0 g** – aktualna wartość zużycia / wykorzystania pojemności.



7. Strona zużycia wody
Sekcja **Water Usage** umożliwia przegląd zużycia wody.
Dostępne opcje:
- **Daily water usage** – dzienne zużycie wody,
- **Day review** – przegląd zużycia w danym dniu,
- **Week overview** – tygodniowy przegląd zużycia,
- **Month overview** – miesięczny przegląd zużycia.

Dane zużycia wody są przedstawiane również w formie wykresu.

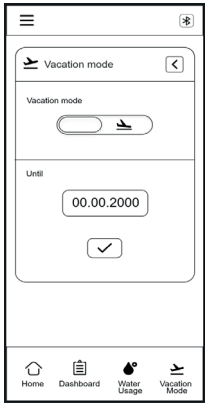

8. Tryb wakacyjny
Vacation Mode – tryb wakacyjny (urlopowy). Tryb ten pozwala ustawić okres, w którym urządzenie ma pracować w trybie wakacyjnym.
Dostępne są:
- **Vacation mode** – włączenie/wyłączenie trybu wakacyjnego,
- **Until** – „Do" – określenie daty zakończenia trybu wakacyjnego,
- **przycisk** ✓ – zatwierdzenie ustawienia.

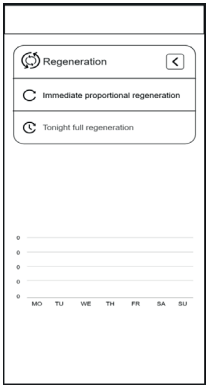

9. Strona ręcznej regeneracji
Manual Regeneration – ręczna regeneracja.
Dostępne są dwie opcje:
- **Immediate proportional regeneration** – natychmiastowa regeneracja proporcjonalna,
- **Tonight full regeneration** – pełna regeneracja tej nocy.

Download on the App Store

GET IT ON Google Play

KONSERWACJA

SPRAWDŹ POZIOM SOLI

Sprawdzaj poziom soli co 2-4 tygodnie, w zależności od zużycia wody i ustawień zmiękczacza. Nie dopuszczaj do całkowitego opróżnienia zbiornika solanki. Sól powinna zawsze pokrywać dno zbiornika. Zbyt mała ilość soli lub jej brak będzie skutkować nieprawidłowym działaniem zmiękczacza (nieskutecznym procesem regeneracji). Nie ma znaczenia to, czy woda w zbiorniku pokrywa całkowicie zgromadzony w nim aktualnie zapas tabletek solnych.

UWAGA	NIE DOPUSZCZAJ DO PRZEPEŁNIENIA ZBIORNIKA SOLANKI. ZALECA SIĘ, ABY POZIOM SOLI SIĘGAŁ DO 2/3 WYSOKOŚCI ZBIORNIKA SOLANKI.

DODAWANIE SOLI

Używaj tylko czystej soli oznaczonej jako środek do regeneracji, w postaci tabletek. Odradza się stosowanie soli kamiennej, ponieważ zawiera ona nierozpuszczalny muł i piasek, które gromadzą się w zbiorniku solanki i mogą powodować problemy z działaniem urządzenia. Dodaj sól bezpośrednio do zbiornika, napełniając nie wyżej niż górną część studni solanki.

ZŁOGI SOLNE

Wilgoć lub niewłaściwy rodzaj soli może spowodować powstawanie wolnej przestrzeni między wodą i solą. Tworzenie takiego złogu, czy „mostu", nie pozwala na rozpuszczenie soli, co prowadzi do nieprawidłowej pracy urządzenia - braku zmiękczania wody.

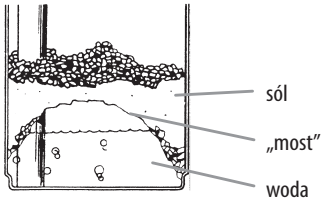

Jeśli podejrzewasz powstawanie mostów solnych, ostrożnie stuknij w zewnętrzną część plastikowej obudowy lub polewaj sól ciepłą wodą, aby rozbić „most". Po tym należy zawsze pozwolić urządzeniu na zużycie pozostałej soli, a następnie dokładnie wyczyścić obudowę. Odczekaj cztery godziny na wytworzenie roztworu solanki, a następnie ręcznie zregeneruj zmiękczacz.

DBAJ O SWÓJ ZMIĘKCZACZ

Aby zachować atrakcyjny wygląd nowego urządzenia, od czasu do czasu czyść go łagodnym roztworem mydła.
Nie używaj ściernych środków czyszczących, amoniaku ani rozpuszczalników.
Nigdy nie narażaj urządzenia na oddziaływanie niskich temperatur.

UWAGA	NIE ZAPOMNIJ O REGULARNYCH PRZEGLĄDACH TECHNICZNYCH URZĄDZENIA.

ROZWIĄZYWANIE PROBLEMÓW

PROBLEM I MOŻLIWA PRZYCZYNA	PROPONOWANE ROZWIĄZANIA
1. ZMIĘKCZACZ DOSTARCZA TWARDĄ WODĘ A. Zawór obejściowy jest otwarty B. Brak soli w zbiorniku solanki C. Inżektor lub osłonka/sitko jest zablokowany D. Niewystarczający dopływ wody do zbiornika solanki E. Wyciek na rurce dystrybutora F. Wyciek z głowicy sterującej G. Przepływomierz się zapchał H. Kabel przepływomierza odłączony lub niepodłączony do nasadki I. Niewłaściwe programowanie	A. Zamknij zawór obejściowy B. Dodaj sól do zbiornika solanki i utrzymuj poziom soli powyżej poziomu wody C. Wymień inżektor/osłonkę/sitko D. Sprawdź czas napełniania solanki i wyczyść BLFC, jeśli jest zatkany E. Upewnij się, że rurka dystrybutora nie jest pęknięta. Sprawdź uszczelkę i wkładkę do przewodu F. Wymień uszczelki i podkładki dystansowe i/lub tłok G. Usuń zanieczyszczenie z przepływomierza H. Sprawdź połączenie kabla i głowicy napędowej i nasadki I. Przeprogramuj sterowanie na odpowiedni typ regeneracji, twardość wody na wlocie, wydajność lub wielkość przepływomierza
2. ZMIĘKCZACZ NIE REGENERUJE A. Przerwanie połączenia elektrycznego urządzenia B. Napęd głowicy nie działa prawidłowo C. Wadliwy silnik napędowy D. Niewłaściwe programowanie	A. Zapewnij stałą obsługę elektryczną (sprawdź bezpiecznik, wtyczkę, przewód lub przełącznik) B. Wymień silnik/koła zębate C. Wymień silnik napędowy D. Sprawdź programowanie i zresetuj w razie potrzeby
3. URZĄDZENIE ZUŻYWA ZA DUŻO SOLI A. Niewłaściwe ustawienia solenia B. Za dużo wody w zbiorniku solanki C. Niewłaściwe programowanie	A. Sprawdź ustawienia solenia B. Zobacz pkt. 7 C. Sprawdź programowanie i zresetuj w razie potrzeby
4. UTRATA CIŚNIENIA WODY A. Nagromadzenie się żelaza w podłączeniach instalacyjnych zmiękczacza B. Nagromadzenie się żelaza w zmiękczaczu C. Wlot głowicy sterującej zatkany z powodu oderwania się fragmentu rur w wyniku przeprowadzanych niedawnych prac hydraulicznych w instalacji	A. Wyczyść podłączenia B. Wyczyść głowicę sterującą i dodaj środek do czyszczenia żywicy do złoża. Zwiększ częstotliwość regeneracji C. Wyjmij tłok i wyczyść głowicę
5. PRZEDOSTAWANIE SIĘ ŻYWICY DO PODŁĄCZENIA POPŁUCZYN A. Powietrze w instalacji B. DLFC jest za duży	A. Upewnij się, czy działa odpowiednio „air-check" – zawór przeciwdziałający zapowietrzaniu. Sprawdź na suchej studni B. Upewnij się, że rozmiar DLFC jest odpowiednio dobrany.

PROBLEM I MOŻLIWA PRZYCZYNA	PROPONOWANE ROZWIĄZANIA
6. ŻELAZO W WODZIE UZDATNIONEJ A. Zanieczyszczona żywica B. Zawartość żelaza w wodzie surowej przekracza dopuszczalny zakres	A. Sprawdź płukanie wsteczne, pobieranie solanki i napełnianie zbiornika solanki. Zwiększ częstotliwość regeneracji. Zwiększ czas płukania wstecznego B. Zainstaluj filtr odżelaziający
7. NADMIERNA ILOŚĆ WODY W ZBIORNIKU SOLANKI A. Zatkany DLFC B. Awaria zaworu solanki C. Niewłaściwe programowanie	A. Wyczyść DLFC B. Wymień zawór solanki C. Sprawdź programowanie i zresetuj w razie potrzeby
8. WODA SŁONA W INSTALACJI A. Zatkany inżektor B. Ciało obce w zaworze solanki C. Ciało obce w BLFC D. Niskie ciśnienie wody E. Niewłaściwe programowanie	A. Wyczyść inżektor i wymień osłonkę/sitko B. Wyczyść lub wymień zawór solanki C. Oczyścić BLFC D. Zwiększ ciśnienie wody E. Sprawdź programowanie i zresetuj w razie potrzeby
9. ZMIĘKCZACZ NIE ZACIĄGA SOLANKI A. DLFC jest zatkany B. Inżektor jest zatkany C. Osłonka/sitko inżektora jest zatkane D. Ciśnienie w układzie jest za niskie E. Wyciek z głowicy sterującej F. Niewłaściwe programowanie G. Głowica napędowa nie działa prawidłowo	A. Oczyść DLFC B. Wyczyść lub wymień inżektor C. Wymień osłonkę/sitko D. Zwiększ ciśnienie w układzie (ciśnienie w układzie musi zawsze wynosić co najmniej 2 bary) E. Wymień uszczelki i podkładki dystansowe i / lub zespół tłoka F. Sprawdź programowanie i zresetuj w razie potrzeby G. Wymień głowicę napędową
10. PRACA GŁOWICY W TRYBIE CIĄGŁYM A. Głowica nie może znaleźć odpowiedniego położenia B. Wadliwe mikroprzełączniki i/lub układ przewodów C. Błędne działanie czujników położenia	A. Sprawdź zasilacz i płytkę sterującą. Wymień w razie potrzeby B. Wymień uszkodzony mikroprzełącznik lub przewód C. Wymień płytkę sterującą

KARTA GWARANCYJNA

Karta gwarancyjna nr: .....

Dostawca: .....

.....

Użytkownik: .....

.....

Niniejsza karta gwarancyjna obejmuje następujące urządzenie:

Model: .....

Nr seryjny : .....

Data sprzedaży:	Pieczęć i podpis:

Montaż/pierwsze uruchomienie i przeglądy okresowe:

Nr	Data:	Pieczęć i podpis:
1		
2		
3		
4		
5		

WARUNKI GWARANCJI

Samodzielne, właściwe uruchomienie stacji uzdatniania nie wpływa na utratę gwarancji urządzenia. Jednak w celu zmniejszenia ryzyka wadliwego rozruchu, który może być podstawą nieuznania reklamacji, rekomendujemy pierwszy rozruch urządzenia z autoryzowanym serwisantem.

1. Dostawca udziela gwarancji na sprawne działanie dostarczonych urządzeń, przy użytkowaniu zgodnie z ich przeznaczeniem i wskazówkami zawartymi w niniejszej dokumentacji.

2. Poszczególne elementy urządzenia, od daty sprzedaży objęte są gwarancją:

- na okres **2** lat – głowica sterująca i podzespoły elektroniczne
- na okres **2** lat – zewnętrzna obudowa urządzenia
- na okres **2** lat – butla: zbiornik ciśnieniowy

3. Warunkiem udzielenia gwarancji jest wykonanie montażu hydraulicznego oraz rozruchu urządzenia zgodnie z wytycznymi zawartymi w niniejszej dokumentacji.

4. Obowiązkiem Użytkownika jest dokonanie przynajmniej jednego przeglądu gwarancyjnego co 12 miesięcy. Na koszt przeglądu składają się koszty robocizny oraz koszty delegowania pracownika i jego dojazd. Dostawca ma obowiązek dokonać odpłatnie tych przeglądów, po zawiadomieniu go przez Użytkownika o zbliżającym się terminie. Zawiadomienie powinno zostać dokonane na piśmie (e-mail: **serwis@klarwod.pl** lub pocztą na adres firmy), na co najmniej 7 dni przed upływem terminu kolejnego przeglądu.

5. Dostawca ma obowiązek rozpatrzenia reklamacji w ciągu 14 dni roboczych od daty przesłania prawidłowo wypełnionego protokołu reklamacji (dostępnego na stronie **www.klarwod.pl**) na adres e-mail: **reklamacje@klarwod.pl** lub pocztą na adres firmy.

6. Warunkiem gwarancji jest prowadzenie księgi eksploatacji, wg wzoru zawartego w dostarczonej dokumentacji, jak również regularne sprawdzanie jakości wody.

7. Gwarancja nie obejmuje:

7.1 usług przeglądowych,

7.2 usług zmiany programu urządzenia,

7.3 materiałów eksploatacyjnych zużywających się w czasie normalnej eksploatacji, takich jak: sól regeneracyjna, tłoki, uszczelki, inżektory,

7.4 uszkodzeń powstałych na skutek: kradzieży, pożaru, działania czynników zewnętrznych lub atmosferycznych, używania niewłaściwych materiałów eksploatacyjnych, montażu części i podzespołów dodatkowych bez zgody Dostawcy,

7.5 uszkodzeń będących wynikiem niewłaściwej eksploatacji,

7.6 uszkodzeń będących wynikiem niewłaściwego przechowywania urządzenia i materiałów eksploatacyjnych,

7.7 konsekwencji wynikających z unieruchomienia urządzenia.

8. Nabywca traci uprawnienia z tytułu gwarancji w przypadku:

8.1 nieprzestrzegania zaleceń zawartych w niniejszej dokumentacji,

8.2 wykonania montażu i rozruchu urządzenia niezgodnie z wytycznymi,

8.3 niewykonania przeglądów w terminie,

8.4 wykonania przez Nabywcę lub osoby trzecie samodzielnych napraw, przeróbek i modyfikacji niezgodnych z warunkami gwarancji.

8.5 zerwania lub uszkodzenia plomby gwarancyjnej na głowicy.

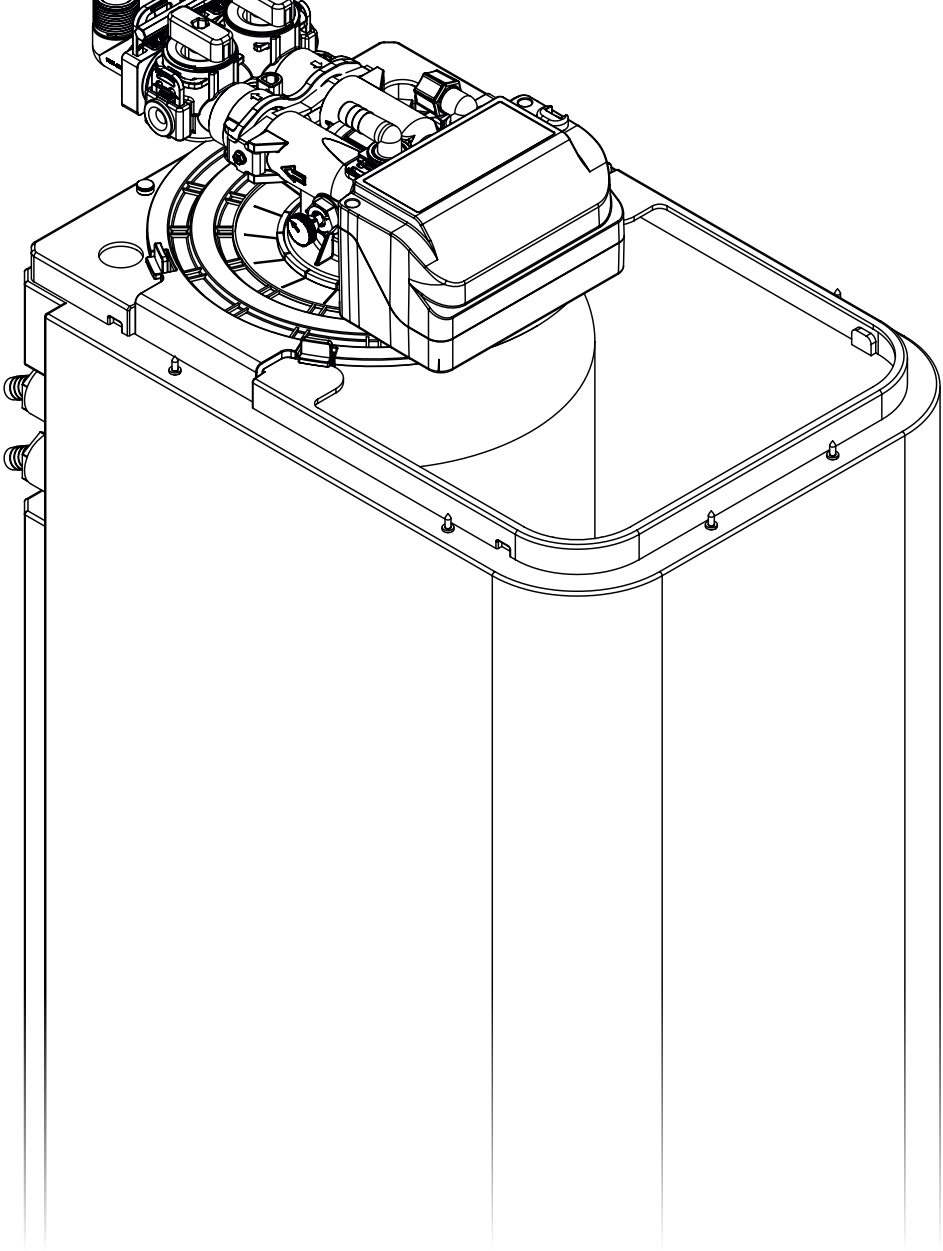

Wyprodukowano przez:

Klarwod sp. z o.o.
Lipowa 37, Konstancin-Jeziorna
05-520 Bielawa

(+48) 22 717 53 77
serwis@klarwod.pl
www.klarwod.pl

klarwod
od 1990